Шкафы автоматики CHU с контроллером FB

НОВИНКА



> Управление и защита до 2 вытяжных систем на базе программируемого контроллера µAria или c.pCOmini производства компании Carel

> Предусмотрена возможность выбора алгоритмов работы вентиляторов: раздельное включение, резервирование вентиляторов и ротация по наработке между ними

> Панель управления с ЖК-дисплеем

> Встроенный порт RS-485 (протокол Modbus)

> Пластиковый корпус

> Степень защиты корпуса: IP65 при закрытой крышке

> Допустимая температура окружающей среды от +5 до +40 °C

ОСНОВНЫЕ ФУНКЦИИ

> Управление приводом заслонки с питанием 220 В

> Контроль работы вентилятора по датчику давления (DVL)

> Контроль засорения воздушного фильтра по датчику давления (DVL)

> Возможность подключения обратных связей от приводов заслонок, информирующих о состоянии приводов

> Отключение по сигналу пожарной сигнализации

Функциональная схема

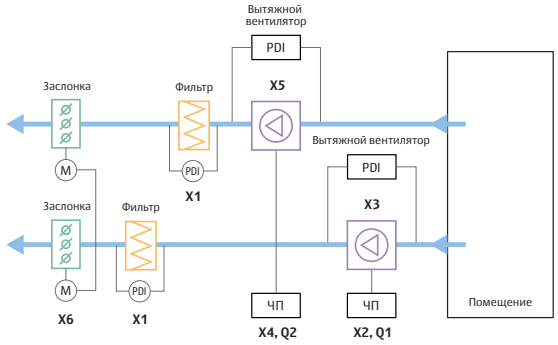

Условные обозначения:

M — привод;
PDI — дифференциальное реле давления;
ЧП — частотный преобразователь.

